Zał. nr 5 do SIWZ - IDR.271.5.2019

DOKUMENTACJA PROJEKTOWA c.d.1

Nazwa nadana zamówieniu:	***Przebudowa ulicy Kolejowej w Ostrzeszowie***
Miejsce wykonania zamówienia:	ul. Kolejowa w Ostrzeszowie, działki nr ew. dz. 1799, 1791, 1829, 1872/1, 1872/2, 1873/2, 1861, 1845
Nazwy i kody (CPV):	45.23.31.42-6 Roboty w zakresie naprawy dróg
Nazwa Zamawiającego:	Miasto i Gmina Ostrzeszów
Adres Zamawiającego:	ul. Zamkowa 31, 63-500 Ostrzeszów
Spis zawartości:	**Projekt budowlany** Opracował: Pracownia Projektowa Infrastruktury Drogowej Marcin Kasałka Projektant: mgr inż. Marcin Kasałka ul. Staroprzygodzka 25, 63-400 Ostrów Wielkopolski Data opracowania: październik 2018 r.
	Przedmiar robót Opracował: Pracownia Projektowa Infrastruktury Drogowej Marcin Kasałka Projektant: mgr inż. Marcin Kasałka ul. Staroprzygodzka 25, 63-400 Ostrów Wielkopolski Data opracowania: październik 2018 r.
	Projekt czasowej organizacji ruchu Opracował: Pracownia Projektowa Infrastruktury Drogowej Marcin Kasałka Projektant: mgr inż. Marcin Kasałka ul. Staroprzygodzka 25, 63-400 Ostrów Wielkopolski Data opracowania: marzec 2019 r.

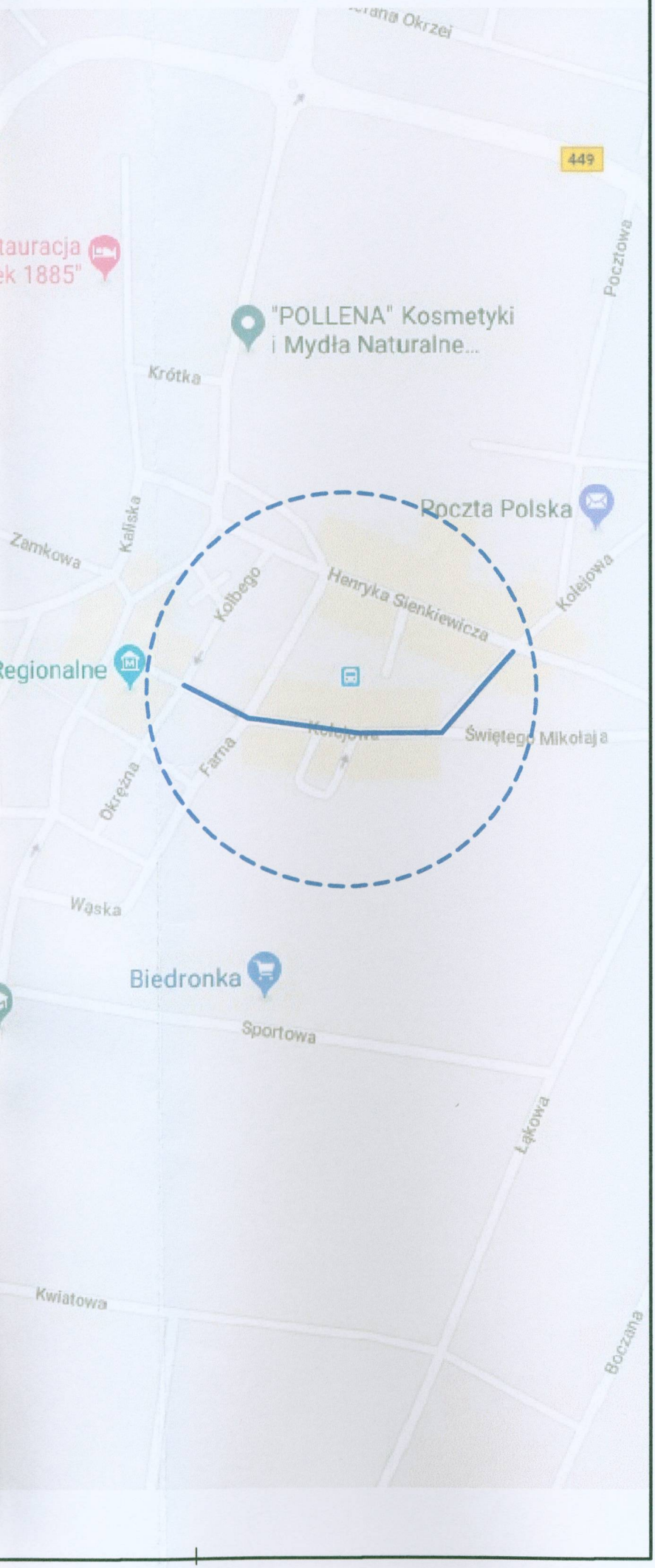

Legenda:

proj. inwestycja

Inwestor	Miasto i Gmina Ostrzeszów ul. Zamkowa 31 63-500 Ostrzeszów
2001	Pracownia Projektowa Infrastruktury Drogowej Marcin Kasałka ul. Staroprzygodzka 25, 63-400 Ostrów Wielkopolski tel. 607 335 657, 505 281 941
Numer projektu - 545	AutoCAD Civil 3D - 343-45382590, 390-65304897, 388-46619288

Projekt budowlany (wykonawczy)

Przebudowa ul. Kolejowej w Ostrzeszowie		październik 2018r. 1.0
PLAN ORIENTACYJNY		skala 1:14 000
PROJEKTANT	mgr inż. Marcin Kasałka WKP/0305/POOD/11	
ASYSTENCI	inż. Rafał Bober	
	mgr inż. Tomasz Dryjański	

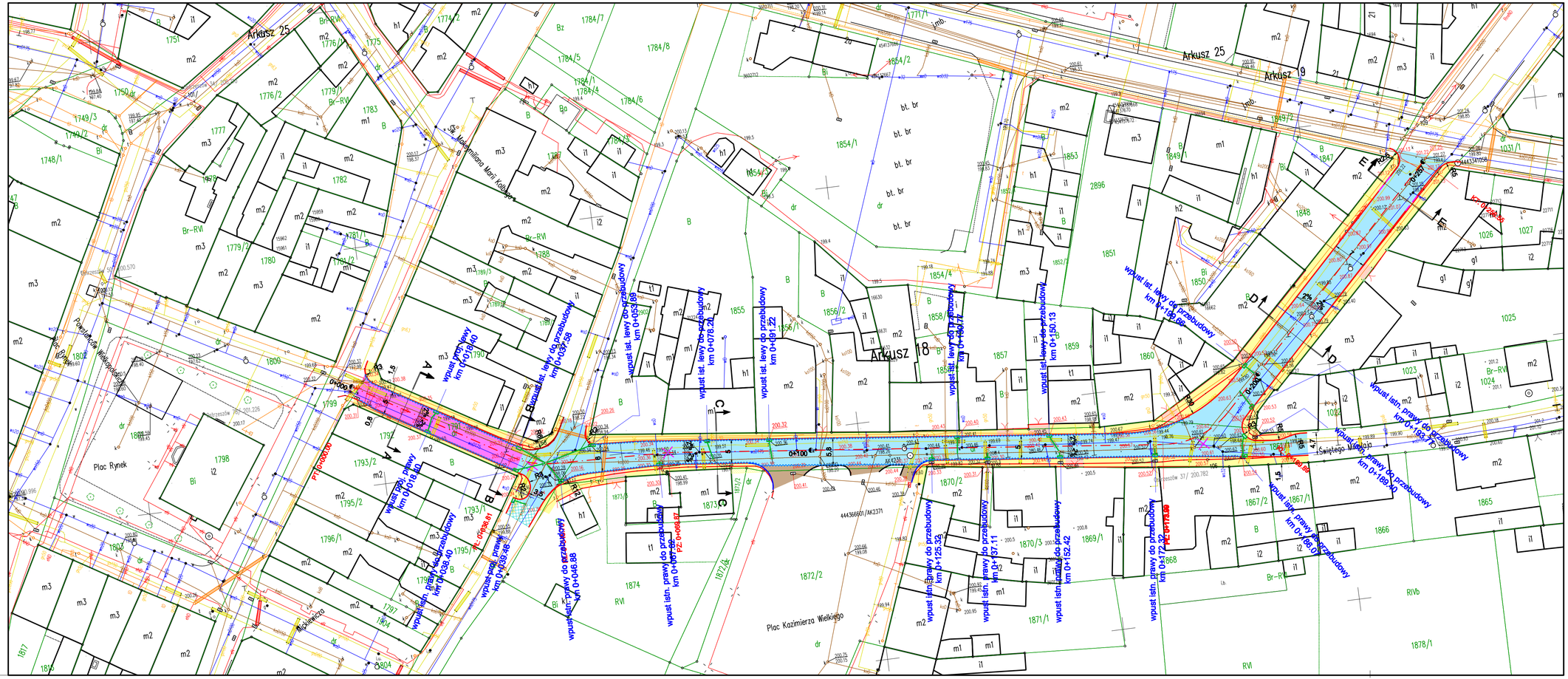
Arkusz 25
Arkusz 18
Plac Rynek
Plac Kazimierza Wielkiego
Świętego Wojciecha
Marszałka Józefa Piłsudskiego
Marszałka Józefa Piłsudskiego
Powiatowa
Wielkopolska
Kościelnicza
wpust ist. lewy do przebudowy km 0+039.58
wpust ist. lewy do przebudowy km 0+053.89
wpust ist. lewy do przebudowy km 0+078.20
wpust ist. lewy do przebudowy km 0+091.22
wpust ist. lewy do przebudowy km 0+137.77
wpust ist. lewy do przebudowy km 0+150.13
wpust ist. lewy do przebudowy km 0+196.68
wpust ist. prawy do przebudowy km 0+193.70
wpust ist. prawy do przebudowy km 0+189.40
wpust ist. prawy do przebudowy km 0+166.07
wpust ist. prawy do przebudowy km 0+125.32
wpust ist. prawy do przebudowy km 0+137.11
wpust ist. prawy do przebudowy km 0+152.42
wpust ist. prawy do przebudowy km 0+172.59
wpust ist. prawy do przebudowy km 0+046.88
wpust ist. prawy do przebudowy km 0+069.99
wpust ist. prawy do przebudowy km 0+038.40
wpust ist. prawy do przebudowy km 0+018.61
wpust ist. prawy do przebudowy km 0+038.40
PZ 0+000.00
PZ 0+068.87
PZ 0+166.07
PZ 0+172.59
0+100
0+200
0+300
0+400
0+500
0+600
0+700
0+800
0+900
0+000

PROFIL: *ul. Kolejowa*
Poziom Porównawczy: 195.00 m n.p.m.

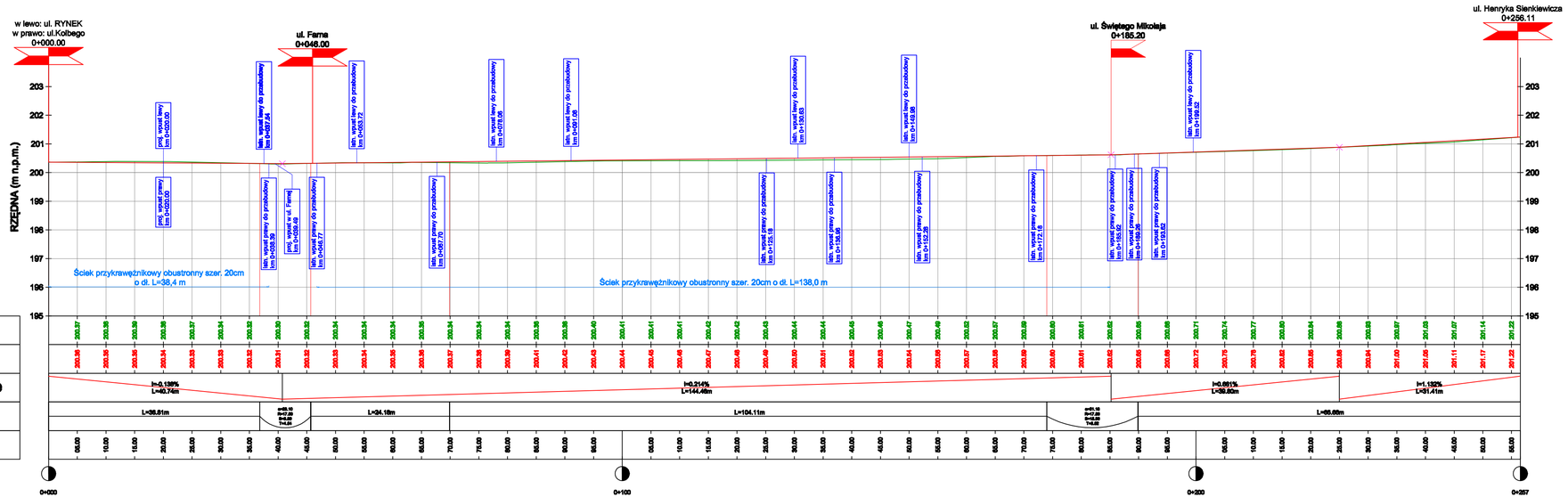

Rzędne terenu
Projektowana niweleta
Pochylenia i łuki pionowe
Proste i łuki poziome
Kilometraż

Legenda:

- projektowana niweleta drogi
- teren istniejący
- 0+085.20 — oznaczenie skrzyżowania

Inwestor	Miasto i Gmina Ostrzeszów ul. Zamkowa 31 63-500 Ostrzeszów
	Pracownia Projektowa Infrastruktury Drogowej Marcin Kasalka ul. Staroprzygodzka 25, 63-400 Ostrów Wielkopolski tel. 607 335 657, 505 281 941
Numer projektu - 545	AutoCAD Civil 3D - 343-45362590, 390-65304697, 388-46819288

Projekt budowlany (wykonawczy)

Przebudowa ul. Kolejowej w Ostrzeszowie		październik 2018r. 3.0
PROFIL PODŁUŻNY		SKALA 1: 100/500
PROJEKTANT	mgr inż. Marcin Kasalka WKP/0305/POOD/11	
ASYSTENCI	inż. Rafał Bober	
	mgr inż. Tomasz Dryjański	

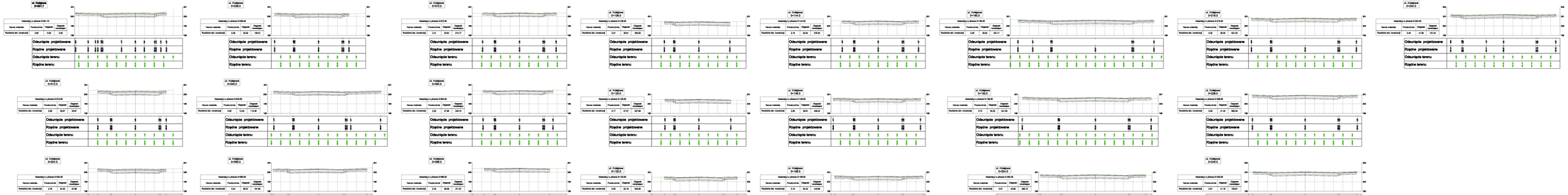

Legenda:

- konstrukcja projektowanej drogi
- istniejący teren / nawierzchnia istniejącej drogi

- nawierzchnia powierzchni do rozbiórki

Inwestor	Miasto i Gmina Ostrzeszów ul. Zamkowa 31 63-500 Ostrzeszów	
	Pracownia Projektowa Infrastruktury Mariusz Kowalski ul. Sierakowyskiego 25, 63-400 Ostrów Wielkopolski tel. 607 339 557, 505 391 941	
tel/e-mail: 100	AutoCAD 24 ID - 3G-4GB0000, 5B-0D0A0F, 5B-4B1B3B	
Przebudowa ul. Kolejowej w Ostrzeszowie		załącznik Nr 2b 4.0
PRZEKROJE POPRZECZNE		SKALA 1:100
PROJEKTANT	mgr inż. Marcin Kasała WKP/0028/POOD/11	
ARTYSTA	inż. Rafał Sobor	
	mgr inż. Tomasz Drążetski	

Projekt budowlany (wykonawczy)

Przekrój A-A
jezdnia o szer. 5,0 m z obustronnym chodnikiem

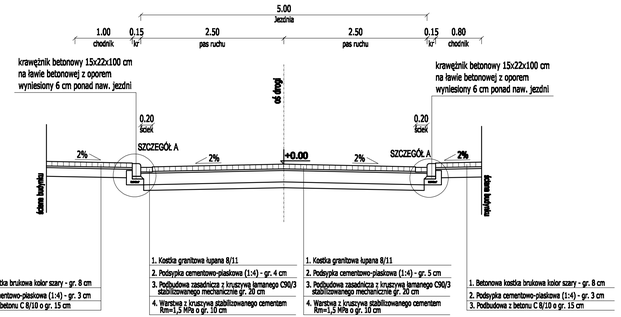

Przekrój C-C
jezdnia o szer. 5,0 m z obustronnym chodnikiem

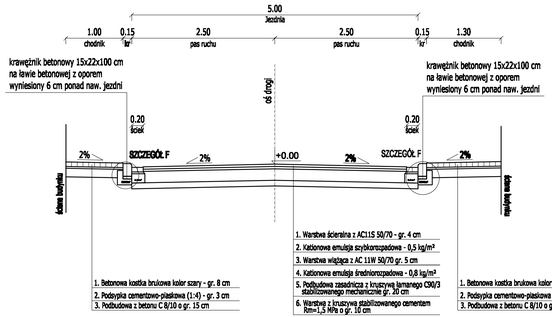

Przekrój E-E
jezdnia o szer. 7,0 m w miejscu przejścia dla pieszych

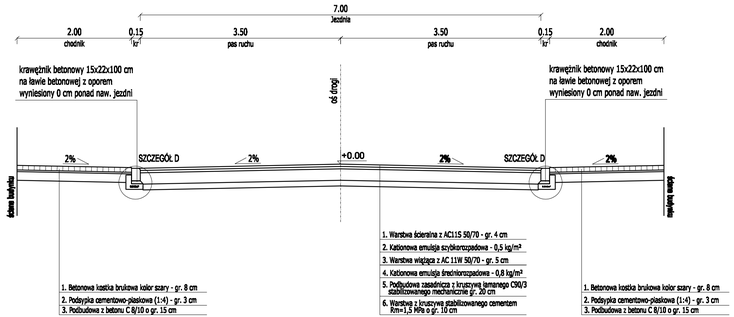

Przekrój B-B
jezdnia o szer. 5,0 m z chodnikiem po prawej i zjazdem po lewej stronie

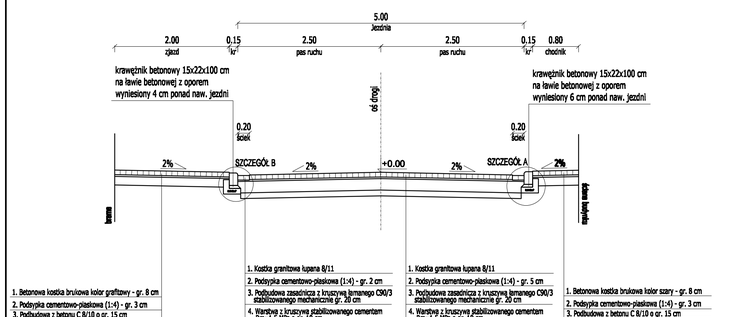

Przekrój D-D
jezdnia o szer. 7,0 m z obustronnym chodnikiem

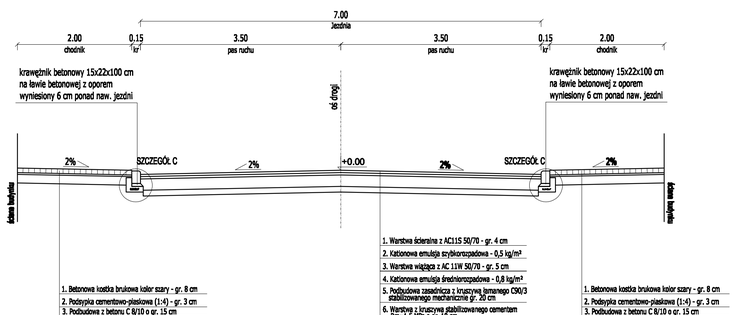

Legenda:

krw - krawężnik betonowy
op - opornik betonowy

Inwestor	Miasto i Gmina Ostrzeszów ul. Zamkowa 31 63-500 Ostrzeszów
2001	Pracownia Projektowa Infrastruktury Drogowej Marcin Kasałka ul. Staroprzygodzka 25, 63-400 Ostrów Wielkopolski tel. 607 335 657, 505 281 941
Numer projektu : 545	AutoCAD Civil 3D - 343-45382690, 300-65304897, 368-49910288

Projekt budowlany (wykonawczy)

Przebudowa ul. Kolejowej w Ostrzeszowie		październik 2018r. **5.0**
PRZEKROJE NORMALNE		**SKALA: 1:50**
PROJEKTANT	mgr inż. Marcin Kasałka WKP/0305/POOD/11	
ASYSTENCI	inż. Rafał Bober	
	mgr inż. Tomasz Dryjański	

SZCZEGÓŁ A

1. Krawężnik betonowy 15x22 cm (najazdowy)
2. Podsypka cementowo-piaskowa w stosunku 1:4
3. Ława betonowa z oporem z betonu C 12/15

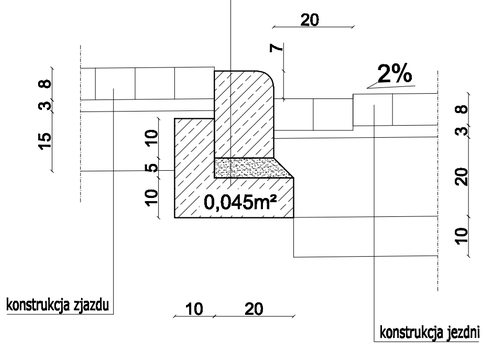

SZCZEGÓŁ B

1. Krawężnik betonowy 15x22 cm (najazdowy)
2. Podsypka cementowo-piaskowa w stosunku 1:4
3. Ława betonowa z oporem z betonu C 12/15

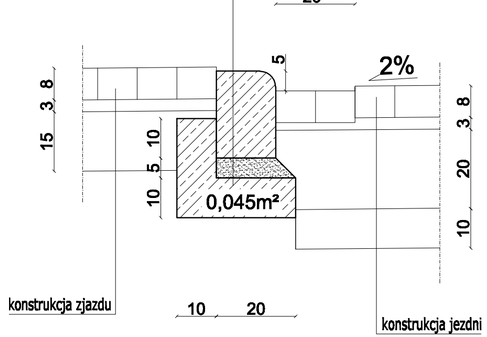

SZCZEGÓŁ C

1. Krawężnik betonowy 15x22 cm (najazdowy)
2. Podsypka cementowo-piaskowa w stosunku 1:4
3. Ława betonowa z oporem z betonu C 12/15

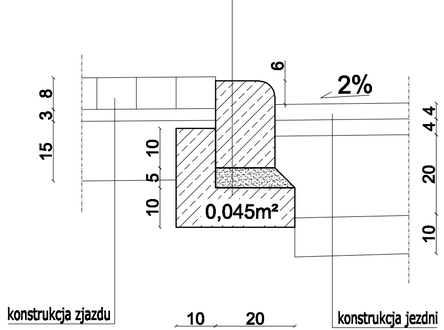

SZCZEGÓŁ D
w miejscu przejścia dla pieszych

1. Krawężnik betonowy 15x22 cm (najazdowy)
2. Podsypka cementowo-piaskowa w stosunku 1:4
3. Ława betonowa z oporem z betonu C 12/15

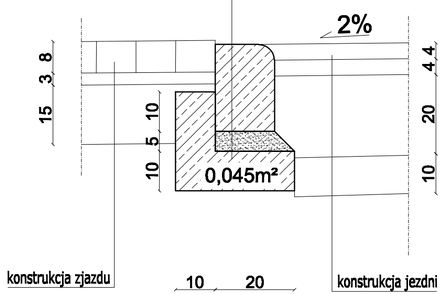

SZCZEGÓŁ E
krawężnik w miejscu istn. parkingu

1. Krawężnik betonowy 15x30 cm
2. Podsypka cementowo-piaskowa w stosunku 1:4
3. Ława betonowa z oporem z betonu C 12/15

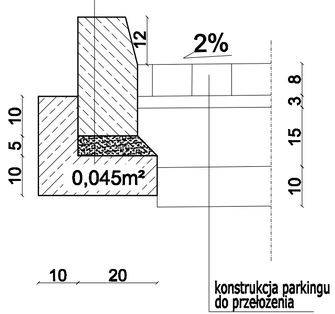

SZCZEGÓŁ F

1. Betonowa kostka brukowa koloru szarego gr. 8cm
2. Podsypka cementowo-piaskowa w stosunku 1:4
3. Ława betonowa z betonu C 12/15

1. Krawężnik betonowy 15x22 cm (najazdowy)
2. Podsypka cementowo-piaskowa w stosunku 1:4
3. Ława betonowa z oporem z betonu C 12/15

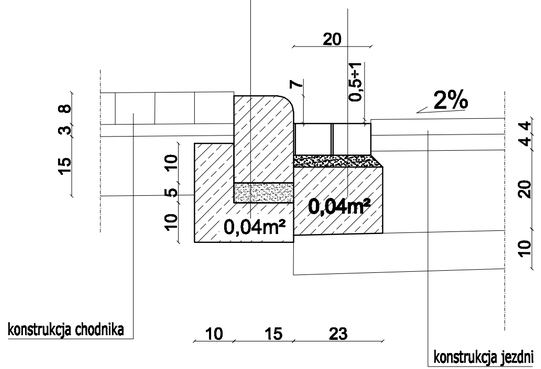

Inwestor	Miasto i Gmina Ostrzeszów ul. Zamkowa 31 63-500 Ostrzeszów	
2001	Pracownia Projektowa Infrastruktury Drogowej Marcin Kasałka ul. Staroprzygodzka 25, 63-400 Ostrów Wielkopolski tel. 607 335 657, 505 281 941	
Numer projektu - 545	AutoCAD Civil 3D - 343-45382590, 390-65304697, 388-48619288	
Projekt budowlany (wykonawczy)	Przebudowa ul. Kolejowej w Ostrzeszowie	październik 2018r. 6.0
	SZCZEGÓŁY KONSTRUKCYJNE	SKALA 1:10
PROJEKTANT	mgr inż. Marcin Kasałka WKP/0305/POOD/11	
ASYSTENCI	inż. Rafał Bober	
	mgr inż. Tomasz Dryjański	

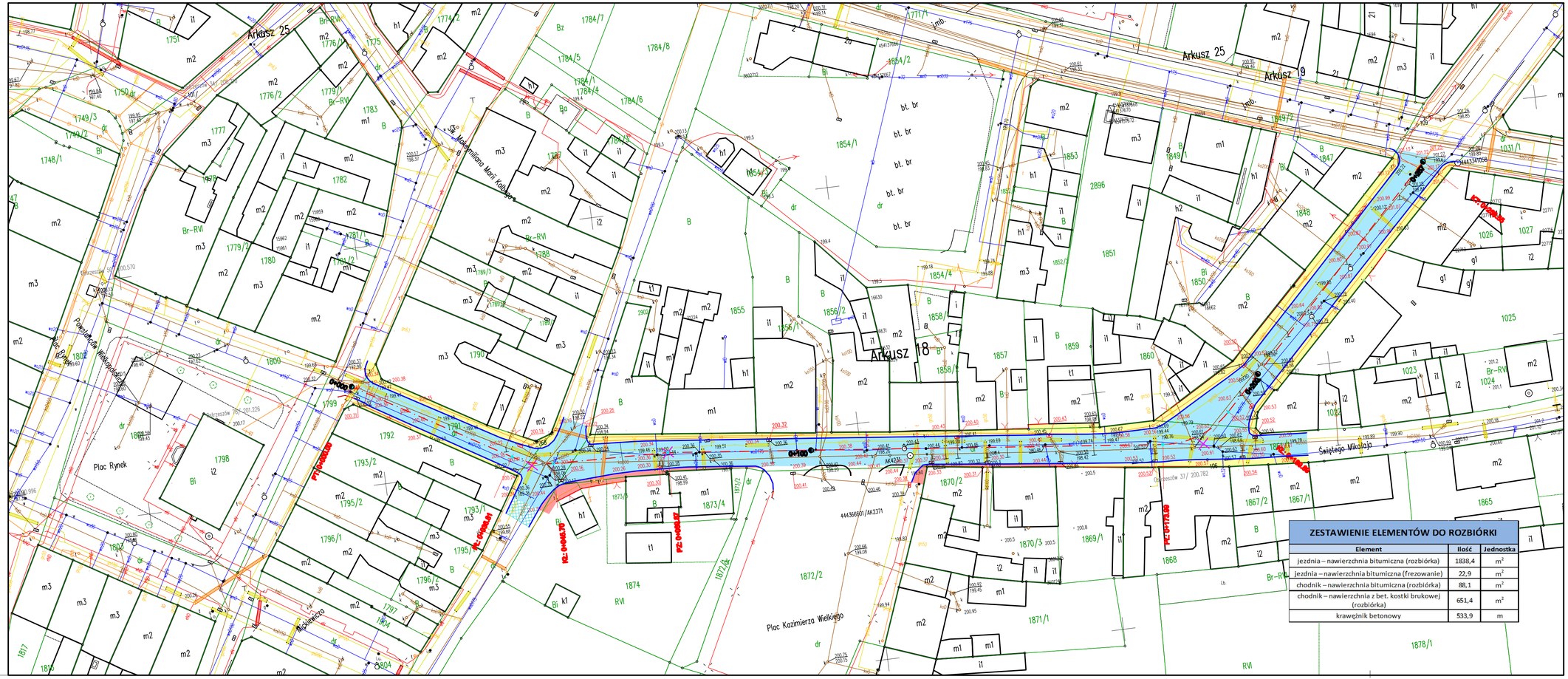

ZESTAWIENIE ELEMENTÓW DO ROZBIÓRKI

Element	Ilość	Jednostka
jezdnia – nawierzchnia bitumiczna (rozbiórka)	1838,4	m^2
jezdnia – nawierzchnia bitumiczna (frezowanie)	22,9	m^2
chodnik – nawierzchnia bitumiczna (rozbiórka)	88,1	m^2
chodnik – nawierzchnia z bet. kostki brukowej (rozbiórka)	651,4	m^2
krawężnik betonowy	533,9	m

Legenda:

- jezdnia granitowa kostka kamienna szara
- jezdnia bitumiczna - nowa konstrukcja
- jezdnia bitumiczna - remont nawierzchni
- chodnik betonowa kostka brukowa szara
- chodnik kostka betonowa do przełożenia
- zjazd betonowa kostka brukowa grafitowa
- parking kostka betonowa do przełożenia
- krawężnik betonowy 18x30 cm
- krawężnik betonowy najazdowy 18x22 cm wyniesiony +6 cm w obrębie jezdni wyniesiony +4 cm w obrębie zjazdów
- ściek przykrawężnikowy szer. 20 cm

Inwestor	Miasto i Gmina Ostrzeszów ul. Zamkowa 31 63-500 Ostrzeszów	
	Pracownia Projektowa Infrastruktury Drogowej Marcin Kasałka ul. Staroprzygodzka 25, 63-400 Ostrów Wielkopolski tel. 607 335 657, 505 281 941	
Numer projektu - 545	AutoCAD Civil 3D - 343-45382680, 390-65304687, 388-46619286	
Projekt budowlany (wykonawczy)	Przebudowa ul. Kolejowej w Ostrzeszowie	październik 2018r. 7.0
	PLAN ROZBIÓREK	SKALA 1: 500
PROJEKTANT	mgr inż. Marcin Kasałka WKP/0305/POOD/11	
ASYSTENCI	inż. Rafał Bober	
	mgr inż. Tomasz Dryjański	

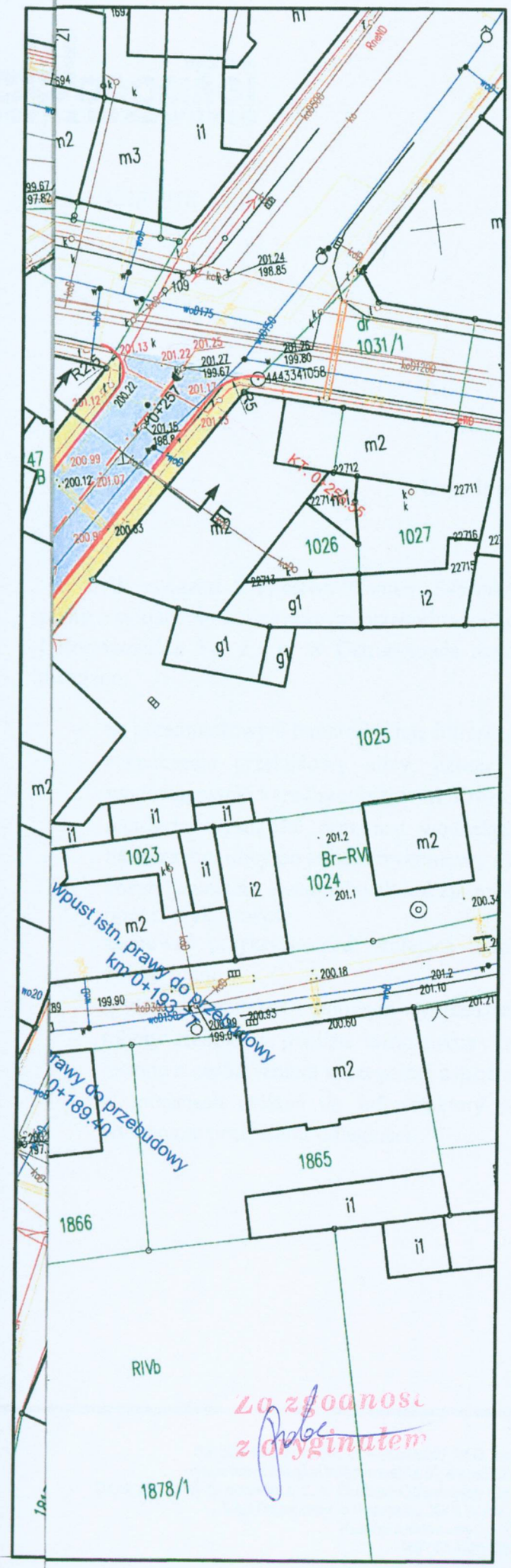

Legenda:

- jezdnia granitowa kostka kamienna
- jezdnia bitumiczna - nowa konstrukcja
- jezdnia bitumiczna - remont nawierzchni
- chodnik betonowa kostka brukowa szara
- chodnik kostka betonowa do przełożenia
- zjazd betonowa kostka brukowa grafitowa
- parking kostka betonowa do przełożenia
- krawężnik betonowy 15x30 cm
- krawężnik betonowy najazdowy 15x22 cm
  wyniesiony +6 cm w obębie jezdni
  wyniesiony +4 cm w obębie zjazdów
  wyniesiony 0 cm w obębie przejścia dla pieszych
- ściek przykrawężnikowy szer. 20 cm

Uzgodniono bez uwag.
Brak kolizji z kablem TVK firmy PROMAX.

Przedsiębiorstwo "PROMAX" Sp.J.
inż. Piotr Jarczyński
Projektant

Inwestor	Miasto i Gmina Ostrzeszów ul. Zamkowa 31 63-500 Ostrzeszów
2001	Pracownia Projektowa Infrastruktury Drogowej Marcin Kasałka ul. Staroprzygodzka 25, 63-400 Ostrów Wielkopolski tel. 607 335 657, 505 281 941
Numer projektu - 545	AutoCAD Civil 3D - 343-45382590, 390-65304897, 388-46619288

Projekt budowlany (wykonawczy)

Przebudowa ul. Kolejowej w Ostrzeszowie		październik 2018r. 2.0
PLAN SYTUACYJNY		SKALA 1:500
PROJEKTANT	mgr inż. Marcin Kasałka WKP/0305/POOD/11	
ASYSTENCI	inż. Rafał Bober	
	mgr inż. Tomasz Dryjański	

Wodociągi Sp.z o.o.
OSTRZESZOWSKIE

Ostrzeszów, 31.10.2018r.

TR-4/421/03/18

Pracownia Projektowa
Infrastruktury Drogowej
Marcin Kasałka
ul. Staroprzygodzka 25
63-400 Ostrów Wlkp.

Uzgodnienie

W związku z Państwa Pismem 545/mk/03 z dnia 22.10.2018r. oraz załączonym planem sytuacyjnym dotyczącym przebudowy ulicy Kolejowej w m. Ostrzeszów, Wodociągi Ostrzeszowskie Sp. z o.o. w Ostrzeszowie uzgadniają przedłożony plan z następującymi uwagami:

- na przedmiotowym terenie istnieje infrastruktura wodociągowa i kanalizacyjna;
- rozpoczęcie przebudowy ulicy, należy wykonać po przebudowie infrastruktury wodociągowej i kanalizacyjnej w ul. Kolejowej, która planowana jest na rok 2019;
- regulacja wysokości armatury wodociągowej i kanalizacyjnej do projektowanej nawierzchni ulicy po stronie wykonawcy robót drogowych;
- koszty usunięcia ewentualnych kolizji, awarii powstałe w wyniku prowadzonych prac ponosi wykonawca;
- zachować przykrycie nad istniejącą infrastrukturą wodociągową 1,4 m licząc od nawierzchni;
- zgłosić pisemnie z 14 dniowym wyprzedzeniem zamiar rozpoczęcia prac;
- roboty ziemne w pobliżu infrastruktury wodociągowej i kanalizacyjnej prowadzić ręcznie z zachowaniem szczególnej ostrożności;
- w miejscach zbliżeń do infrastruktury wodociągowej i kanalizacyjnej zachować wymagane przepisami odległości.

PREZES ZARZĄDU
inż. Adam Noculak

Za zgodność z oryginałem

63-500 Ostrzeszów, ul.Kościuszki 19 B, tel./fax 62 732 08 80, 62 732 00 16
www.wodociagiostrzeszowskie.pl, e-mail:biuro@wodociagiostrzeszowskie.pl
Bank Ochrony Środowiska S.A. Oddział Operacyjny Ostrzeszów 31 1540 1173 2001 4090 0339 0001
Sąd Rejonowy w Poznaniu XXII Wydz. Gosp. Nr KRS: 0000119416
Kapitał zakładowy: 17.024.500,00 zł
NIP 514-01-29-914

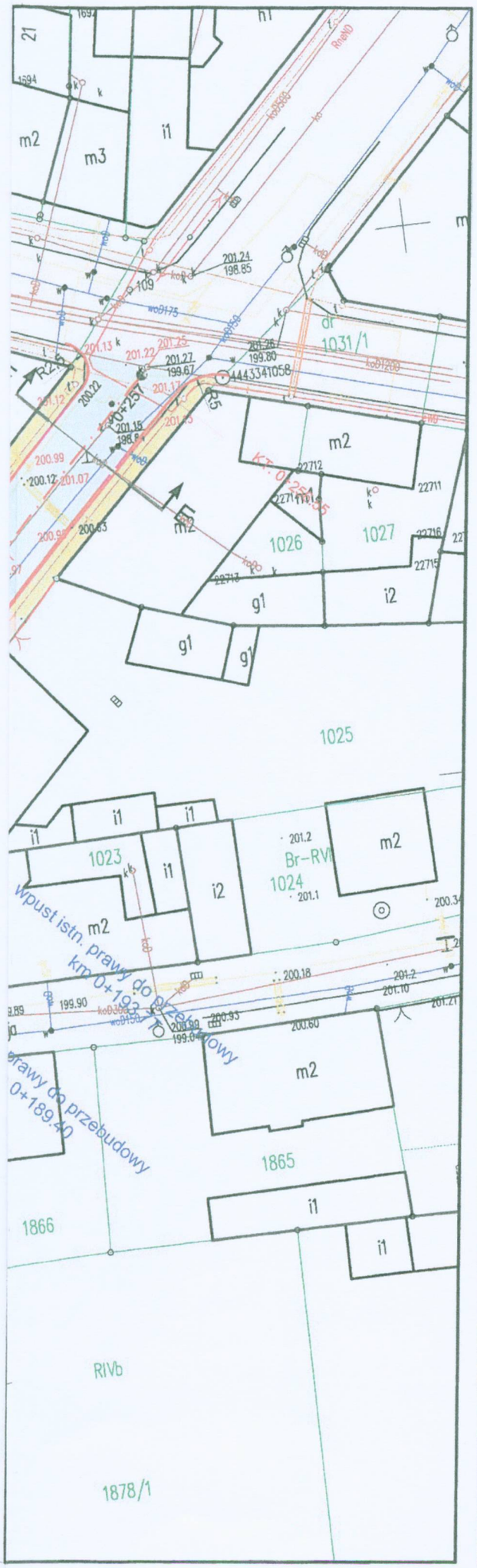

Legenda:

- jezdnia granitowa kostka kamienna
- jezdnia bitumiczna - nowa konstrukcja
- jezdnia bitumiczna - remont nawierzchni
- chodnik betonowa kostka brukowa szara
- chodnik kostka betonowa do przełożenia
- zjazd betonowa kostka brukowa grafitowa
- parking kostka betonowa do przełożenia

- krawężnik betonowy 15x30 cm
- krawężnik betonowy najazdowy 15x22 cm
  wyniesiony +6 cm w obębie jezdni
  wyniesiony +4 cm w obębie zjazdów
  wyniesiony 0 cm w obębie przejścia dla pieszych
- ściek przykrawężnikowy szer. 20 cm

Zgodność z oryginałem

Inwestor	Miasto i Gmina Ostrzeszów ul. Zamkowa 31 63-500 Ostrzeszów
2001	Pracownia Projektowa Infrastruktury Drogowej Marcin Kasałka ul. Staroprzygodzka 25, 63-400 Ostrów Wielkopolski tel. 607 335 657, 505 281 941
Numer projektu - 545	AutoCAD Civil 3D - 343-45382590, 390-65304897, 388-46619288

Projekt budowlany (wykonawczy)

Przebudowa ul. Kolejowej w Ostrzeszowie		październik 2018r. 2.0
PLAN SYTUACYJNY		SKALA 1:500
PROJEKTANT	mgr inż. Marcin Kasałka WKP/0305/POOD/11	
ASYSTENCI	inż. Rafał Bober	
	mgr inż. Tomasz Dryjański	

netia.pl t +48 22 352 20 00 Netia SA Netia Tower ul. Tasmowa 7A
f +48 22 330 23 23 02-677 Warszawa

N E T I A

Netia SA
02-822 Warszawa, ul. Poleczki 13

Katowice, 2018-11-09

Adres do korespondencji:
Netia SA
Dział Utrzymania Infrastruktury Sieciowej
Okręg Południe
40-265 Katowice, ul. Murckowska 18

Pracownia Projektowa Infrastruktury
Drogowej Marcin Kasałka
Ul. Staroprzygodzka 25
63-400 Ostrów Wielkopolski

Nasz znak: NTTG-508-4783/18
Wasz znak: 545/mk/04

Uzgodnienie branżowe

Dotyczy: Uzgodnienie przebudowy ul. Kolejowej w Ostrzeszowie.

W odpowiedzi na pismo z dnia 22.10.2018 Dział Utrzymania Infrastruktury Sieciowej Netia SA., zwraca po uzgodnieniu plan sytuacyjny dotyczący: uzgodnienia wskazanego terenu.
Na plan naniesiono przebieg sieci teletechnicznej. Informujemy, że naniesione na załączony plan sytuacyjny przebiegi urządzeń telekomunikacyjnych mają charakter orientacyjny i nie stanowią podstawy do prowadzenia robót ziemnych. W związku z tym, aby zapobiec ewentualnym uszkodzeniom należy dla dokładnego ich usytuowania w terenie wykonać przekopy kontrolne pod nadzorem technicznym przedstawiciela NETII. W przypadku uszkodzenia urządzeń dochodzić będziemy odszkodowania z tytułu kosztów naprawy i utraty wpływów wskutek przerw w pracy łączy telekomunikacyjnych. Jednocześnie zastrzegamy się, że wszelkie skrzyżowania i zbliżenia z kablami Netii należy wykonać przy zachowaniu obowiązujących przepisów i norm, a szczególnie przepisów prawa budowlanego. Prace w pobliżu urządzeń Netii prowadzić bez użycia sprzętu mechanicznego. Skrzyżowania z siecią Netii zabezpieczyć rurą dwudzielną typu AROTø160. Ważność uzgodnienia łącznie z uzgodnieniem na planie ustala się na okres jednego roku.

Załącznik:
1. uzgodniony plan sytuacyjny.

Z poważaniem

Przedstawiciel Netia S.A.
Żaneta Smolarczyk

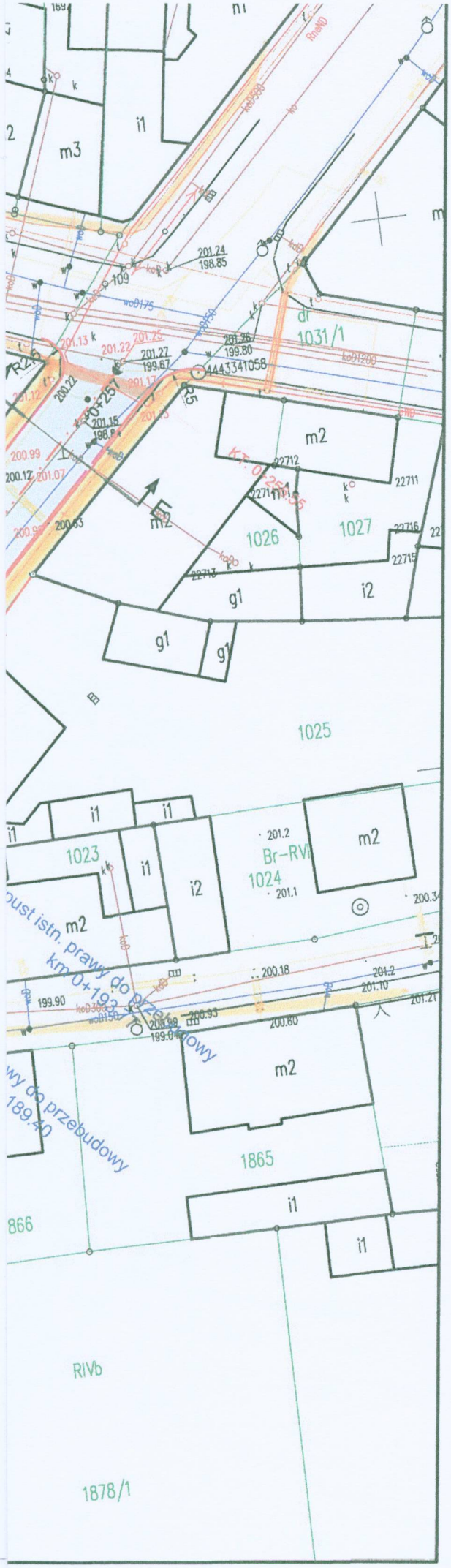

Legenda:

- jezdnia granitowa kostka kamienna
- jezdnia bitumiczna - nowa konstrukcja
- jezdnia bitumiczna - remont nawierzchni
- chodnik betonowa kostka brukowa szara
- chodnik kostka betonowa do przełożenia
- zjazd betonowa kostka brukowa grafitowa
- parking kostka betonowa do przełożenia

- krawężnik betonowy 15x30 cm
- krawężnik betonowy najazdowy 15x22 cm
  wyniesiony +6 cm w obębie jezdni
  wyniesiony +4 cm w obębie zjazdów
  wyniesiony 0 cm w obębie przejścia dla pieszych
- ściek przykrawężnikowy szer. 20 cm

sieć NETIA

Przedstawiciel Netia S.A.
ANNA TARASKA

Inwestor	Miasto i Gmina Ostrzeszów ul. Zamkowa 31 63-500 Ostrzeszów
2001	Pracownia Projektowa Infrastruktury Drogowej Marcin Kasałka ul. Staroprzygodzka 25, 63-400 Ostrów Wielkopolski tel. 607 335 657, 505 281 941
Numer projektu - 545	AutoCAD Civil 3D - 343-45382590, 390-65304897, 388-46619288

Projekt budowlany (wykonawczy)

Przebudowa ul. Kolejowej w Ostrzeszowie		październik 2018r. 2.0
PLAN SYTUACYJNY		SKALA 1:500
PROJEKTANT	mgr inż. Marcin Kasałka WKP/0305/POOD/11	
ASYSTENCI	inż. Rafał Bober	
	mgr inż. Tomasz Dryjański	

POLSKA
SPÓŁKA GAZOWNICTWA

Polska Spółka Gazownictwa sp. z o.o.
Oddział Zakład Gazowniczy w Poznaniu
ul. Za Groblą 8, 61-860 Poznań
tel. 61 854 56 30, faks 61 854 56 29

Dział Zarządzania Majątkiem Sieciowym
Sekcja Zarządzania Majątkiem Sieciowym w Kaliszu
ul. Majkowska 9
62-800 Kalisz
tel. 62 76 95 360

Pracownia Projektowa
Infrastruktury Drogowej
Marcin Kasałka
ul. Staroprzygodzka 25
63-400- Ostrów Wlkp.

Wasz znak:
Nasz znak: PSGPO.ZMSZ.763.902.18

Kalisz, 15.11.2018 r.

Uzgodnienie lokalizacji obiektów w rejonie gazociągów średniego i niskiego ciśnienia

Nr PSGPO.ZMSZ.763.902.18

Dotyczy: **Przebudowa ul. Kolejowej w Ostrzeszowie.**

Lokalizacja przedsięwzięcia:
Województwo: **wielkopolskie**
Powiat: **ostrzeszowski**
Miejscowość: **Ostrzeszów**
Ulica: **Kolejowa**
Działki: **według załącznika mapowego**

W odpowiedzi na wniosek z dn. 25.10.2018r., (data wpływu do Sekcji ZMS w Kaliszu: 13.11.2018) przesyłamy mapę sytuacyjno-wysokościową z wkreśloną siecią przewodów gazowych w przedmiotowym rejonie, z następującymi uwagami:

1. Przed przystąpieniem do jakichkolwiek prac w obrębie gazociągu należy dokładnie określić rzeczywisty przebieg i ułożenie gazociągu w terenie na podstawie aktualnych map geodezyjnych oraz na podstawie istniejącego oznakowania w terenie np. słupki i tabliczki oznaczeniowe oraz poprzez wykonanie ręcznych przekopów poprzecznych do głębokości gazociągu. Wykopy kontrolne na koszt Inwestora.
2. Wzdłuż gazociągu, zgodnie z Rozporządzeniem Ministra Gospodarki z dnia 26.04.2013 r. w sprawie warunków technicznych, jakim powinny odpowiadać sieci gazowe i ich usytuowanie, jest wyznaczona strefa kontrolowana – szerokość strefy kontrolowanej określona jest w ww. Rozporządzeniu.
   W strefie kontrolowanej nie należy wznosić obiektów budowlanych, urządzać stałych składów i magazynów oraz podejmować działań mogących spowodować uszkodzenia gazociągu podczas jego użytkowania. W strefie kontrolowanej nie należy podejmować działań mogących spowodować uszkodzenie sieci gazowej, wykopy w strefie kontrolowanej wykonywać ręcznie. Regulacja

wysokości armatury sieci gazowej i usuwanie kolizji odbywa się za zgodą i wiedzą Operatora sieci gazowej, na koszt Inwestora/Wykonawcy.

3. Prace budowlane muszą być wykonywane tak, aby nie wpływały na obniżenie stanu technicznego gazociągu i nie wpływały na bezpieczeństwo dostaw gazu dla odbiorców w tym nie naruszały izolacji gazociągu, taśmy ostrzegawczej i sygnalizacyjnej
4. Nie wyrażamy zgody na obniżenie rzędnej terenu w miejscu zlokalizowanej sieci gazowej. Informujemy, że zgodnie z Rozporządzenie Ministra Gospodarki z dnia 26.04.2013 w sprawie warunków technicznych jakim powinny odpowiadać sieci gazowe i ich usytuowanie (Dz. U. poz. 640) odległość pionowa mierzona od górnej zewnętrznej ścianki gazociągu lub górnej zewnętrznej ścianki rury osłonowej powinna wynosić nie mniej niż 1,0 m do powierzchni jezdni, przy czym nie mniej niż 0,5 m od spodu konstrukcji nawierzchni.
5. Celem ustalenia rzeczywistego posadowienia gazociągu należy wykonać próbne przekopy. W przypadku niezachowania minimalnego przykrycia należy wystąpić o wydanie warunków na przebudowę sieci gazowej.
6. Należy zwrócić uwagę na armaturę gazową, która nie może być zaasfaltowana lub przykryta płytkami, kostkami itp. Krawężnik należy zlokalizować w odległości min. 0,5 m od sieci gazowej.
7. Projektowane zadanie należy wykonać bez naruszenia istniejącej sieci gazowej.
8. Wkreślone geodezyjnie przyłącza mogą nie przedstawiać wszystkich czynnych przyłączy gazu. W przypadku poszerzenia pasa drogowego w miejscu lokalizacji przyłączy gazu z szafkami w granicy działki, należy wystąpić o warunki przebudowy przyłącza gazowego.
9. Należy zachować normatywne odległości projektowanych obiektów oraz kąty skrzyżowań z istniejącą siecią gazową zgodnie z Rozporządzeniem Ministra Gospodarki z dnia. 26.04.2013 r. w sprawie warunków technicznych, jakim powinny odpowiadać sieci gazowej i ich usytuowanie (Dz.U. poz. 640).
10. W terminie 14 dni przed rozpoczęciem robót Wykonawca zobowiązany jest zgłosić się do PSG sp. z o.o. Oddział Zakład Gazowniczy w Poznaniu Gazownia w Kępnie w celu weryfikacji aktualnego przebiegu sieci gazowej oraz uniknięcia ewentualnej kolizji.
11. Nadzór nad pracami będzie płatny zgodnie z obowiązującym w PSG sp. z o.o. cennikiem.
12. Szczególną ostrożność należy zachować podczas prowadzenia robót ziemnych, wykonywania wykopów oraz podczas zagęszczania gruntu lub podczas jakichkolwiek prac prowadzonych w strefie kontrolowanej, aby nie doszło do uszkodzenia rury gazowej i taśmy ostrzegawczej. Zasypanie wykopów w strefie kontrolowanej, w obrębie sieci gazowej należy wykonać ręcznie warstwami ubijanymi, co 20 cm.
13. Zabrania się wbijania znaczników (stalowych prętów lub tyczek) w obrębie istniejącej sieci gazowej.
14. W przypadku jakichkolwiek zmian układu projektowanej drogi przy skrzyżowaniu z istniejącą siecią gazową, kompletną dokumentację projektową należy przedstawić do ponownego uzgodnienia.
15. Wszystkie skrzyżowania z siecią gazową (przyłączami) podlegają odbiorowi przez Gazownię w Kępnie.
16. Wszelkie prace w obrębie sieci gazowych wykonywać ręcznie.
17. Ważność uzgodnienia wynosi 2 lata.

KIEROWNIK
Sekcji Zarządzania Majątkiem Sieciowym
Przemysław Nożakowski

Rozdzielnik:
- adresat
- aa

Załącznik:
- mapa sytuacyjno-wysokościowa z naniesioną siecią gazową

Sprawę prowadzi: Marcin Wyrembak

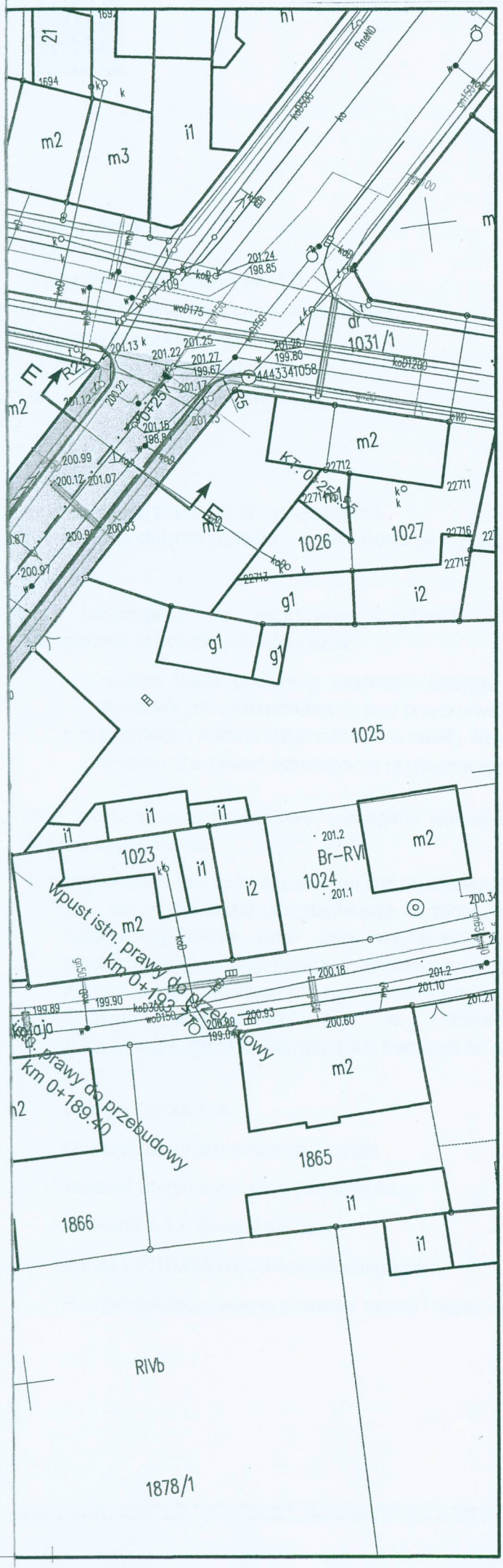

Legenda:

- jezdnia granitowa kostka kamienna
- jezdnia bitumiczna - nowa konstrukcja
- jezdnia bitumiczna - remont nawierzchni
- chodnik betonowa kostka brukowa szara
- chodnik kostka betonowa do przełożenia
- zjazd betonowa kostka brukowa grafitowa
- parking kostka betonowa do przełożenia

- krawężnik betonowy 15x30 cm
- krawężnik betonowy najazdowy 15x22 cm
  wyniesiony +6 cm w obębie jezdni
  wyniesiony +4 cm w obębie zjazdów
  wyniesiony 0 cm w obębie przejścia dla pieszych
- ściek przykrawężnikowy szer. 20 cm

UZGODNIONO

Uzgodniono w zakresie istniejącej sieci gazowej i wykreślono

- sieć gazową niskiego ciśnienia .....
- sieć gazową średniego ciśnienia .....
- sieć gazową wysokiego ciśnienia .....

UWAGA GAZI Szczegółowy przebieg gazociągu należy ustalić na podstawie przekopów próbnych. W miejscach zbliżeń do sieci gazowej zachować wymagane przepisami odległości. Skrzyżowania z siecią gazową wykonać zgodnie z obowiązującymi przepisami. Roboty ziemne w obrębie naszych sieci zgłosić do PSG Sp. z o.o. Zakład Gazowniczy w Poznaniu Gazownia w ..... Regulacja wysokości armatury sieci gazowej i usuwanie kolizji na koszt inwestora.

PSG.PO.ZMSZ.763.992.18

15-11-2018

Data ..... podpis .....

WAŻNOŚĆ UZGODNIENIA 2 LATA

KIEROWNIK Działu Zarządzania Majątkiem Sieciowym

Przemysław Hozakowski

Inwestor	Miasto i Gmina Ostrzeszów ul. Zamkowa 31 63-500 Ostrzeszów
2001	Pracownia Projektowa Infrastruktury Drogowej Marcin Kasałka ul. Staroprzygodzka 25, 63-400 Ostrów Wielkopolski tel. 607 335 657, 505 281 941
Numer projektu - 545	AutoCAD Civil 3D - 343-45382590, 390-65304897, 388-46619288

Projekt budowlany (wykonawczy)

Przebudowa ul. Kolejowej w Ostrzeszowie		październik 2018r. 2.0
PLAN SYTUACYJNY		SKALA 1:500
PROJEKTANT	mgr inż. Marcin Kasałka WKP/0305/POOD/11	
ASYSTENCI	inż. Rafał Bober	
	mgr inż. Tomasz Dryjański	

Orange Polska
Hurt
Zarządzanie Zasobami Sieci i IT
Dział Zarządzania Zasobami Infrastruktury
i Obsługi Klienta w Łodzi
ul. Okoniowa 16, 91-498 Łódź
tel.: 42 65899 71 fax.: 42 656 65 50

Pracowani Projektowa infrastruktury
Drogowej Marcin Kasałka
ul. Staroprzygodzka 25
63-400 Ostrów Wielkopolski

Łódź, 19 listopad 2018 r.

Numer pisma: TTISILU/PR.215-59268/18
Temat: Uzgodnienie projektu - przebudowa ulicy Kolejowej w Kaliszu.

informujemy, że uzgadniamy pozytywnie projekt przebudowy ulicy Kolejowej w Kaliszu przy uwzględnieniu poniższych warunków:

- istniejące kable doziemne własności Orange Polska S.A. zabezpieczyć poprzez zastosowanie rur dwudzielnych grubościennych pod projektowanymi zjazdami;
- w przypadku zmiany rzędnych terenu należy wyregulować poziom pokryw studni do projektowanej niwelety. Zachować normatywne przykrycie kanalizacji teletechnicznej;

Przy realizacji procesu budowy wymagane jest spełnienie następujących warunków, które są integralną częścią uzgodnienia:

1. Wykonawca jest zobowiązany zgłosić do ORANGE POLSKA S.A. prace w strefie sieci telekomunikacyjnej min. na 14 dni przed przystąpieniem do robót, powołując się na numer przedmiotowego pisma. Tryb i zasady zgłoszenia prac oraz wystąpienia o nadzór właścicielski dostępne są na stronie: www.orange.pl/wniosekonadzor. Wykonywanie prac na sieci ORANGE POLSKA S.A. bez zgłoszenia i nadzoru właścicielskiego jest naruszeniem własności ORANGE POLSKA S.A. i będzie zgłaszane organom ścigania. Zgłoszenie/Wniosek o nadzór właścicielski można przesłać ze strony www.orange.pl/wniosekonadzor lub kierować na adres:

   Orange Polska S.A.

   Obsługa Techniczna Klienta Zachód

   Wydział Utrzymania Usług i Infrastruktury

   Al. Wolności 7, 62-800 Kalisz

   e-mail : DISU.RWWUUilKalisz@orange.com

   Powiadomienie powinno zawierać nazwę i adres wykonawcy prac oraz telefon kontaktowy.

2. Roboty budowlano – montażowe w obrębie sieci telekomunikacyjnej wykonywać zgodnie z normami i przepisami obowiązującymi w budownictwie łączności ręcznie i pod nadzorem upoważnionego przedstawiciela ORANGE POLSKA S.A. Dostarczanie i Serwis Usług Obsługi Technicznej Klienta w Kaliszu;

3. Lokalizację podziemnych urządzeń telekomunikacyjnych w terenie należy potwierdzić za pomocą przekopów kontrolnych, a w przypadku odkrycia w trakcie robót ziemnych urządzeń nienaniesionych na planie należy je zabezpieczyć na koszt inwestora i powiadomić przedstawiciela ORANGE POLSKA S.A. Dostarczanie i Serwis Usług Obsługi Technicznej Klienta w Kaliszu oraz inspektora nadzoru.

4. Miejsca zbliżeń i skrzyżowań oraz elementy zanikowe sieci telekomunikacyjnej przed ich zasypaniem podlegają obowiązkowi zgłoszenia pracownikowi sprawującemu w imieniu Orange Polska nadzór nad realizowanymi pracami.

5. Po zakończeniu prac inwestor jest zobowiązany do pisemnego zgłoszenia z 14-dniowym wyprzedzeniem na adres podany w punkcie 1 niniejszego pisma – wykonane zadanie do odbioru technicznego w zakresie miejsc kolizyjnych z sieciami teletechnicznymi oraz otrzymania pisemnej akceptacji w formie protokołu odbioru lub notatki służbowej.

6. W przypadku uszkodzenia lub kradzieży infrastruktury teletechnicznej, w szczególności w wyniku niedotrzymania wymagań i warunków określonych w niniejszym dokumencie, ORANGE POLSKA S.A., obciąży sprawcę pełnymi kosztami naprawy oraz odszkodowaniem za straty związane między innymi z wypłaconymi bonifikatami i karami wynikającymi z zawartych przez ORANGE POLSKA S.A umów z klientami a także innymi karami administracyjnymi.
Łączna wysokość roszczeń ORANGE POLSKA S.A w stosunku do sprawcy uszkodzenia może sięgać nawet kwoty kilkuset tysięcy złotych polskich;

7. Niniejsze uzgodnienie ważne jest jeden rok od daty jego wydania.

Za powyższe uzgodnienie zostanie pobrana opłata wg aktualnego cennika. Należność należy uregulować w terminie określonym na fakturze VAT, która zostanie przesłana odrębną korespondencją.

ORANGE POLSKA S.A. Dział Zarządzania Zasobami Infrastruktury i Obsługi Klienta w Łodzi otrzymał do celów służbowych 1 kpl. planów z przedmiotowego uzgodnienia.

Z poważaniem

Rydzoń Przemysław
Główny Specjalista ds. Zasobów Infrastruktury

Załącznik: 1 egz. planu sytuacyjnego.

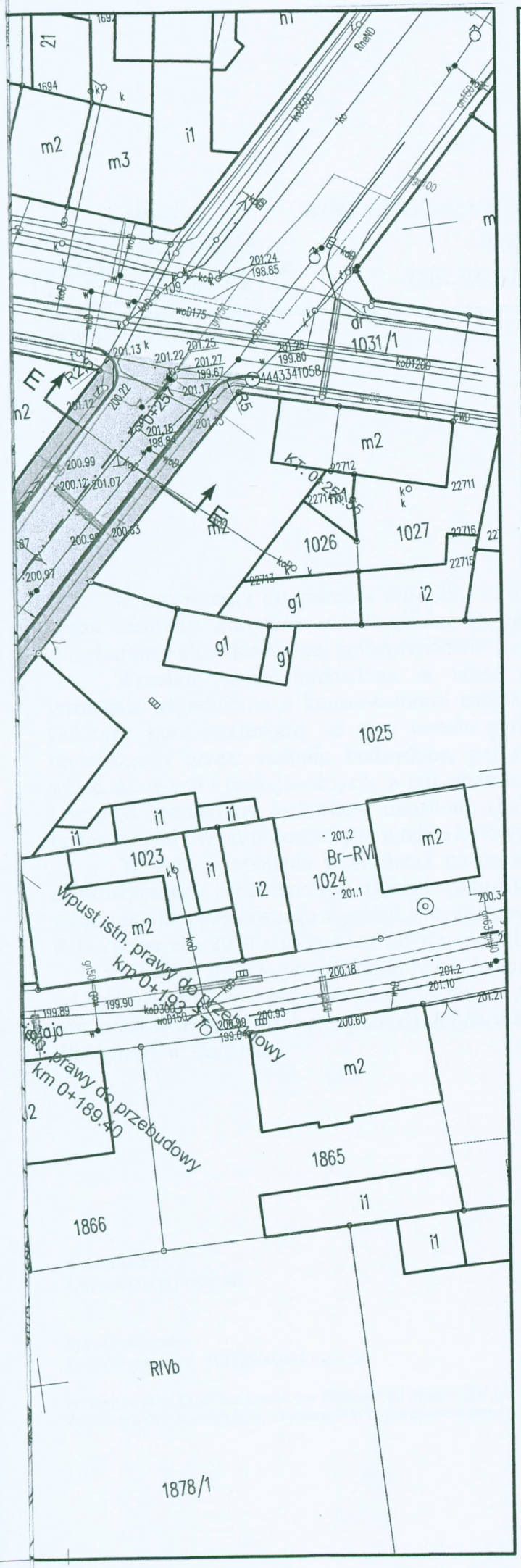

Legenda:

- jezdnia granitowa kostka kamienna
- jezdnia bitumiczna - nowa konstrukcja
- jezdnia bitumiczna - remont nawierzchni
- chodnik betonowa kostka brukowa szara
- chodnik kostka betonowa do przełożenia
- zjazd betonowa kostka brukowa grafitowa
- parking kostka betonowa do przełożenia
- krawężnik betonowy 15x30 cm
- krawężnik betonowy najazdowy 15x22 cm
  wyniesiony +6 cm w obębie jezdni
  wyniesiony +4 cm w obębie zjazdów
  wyniesiony 0 cm w obębie przejścia dla pieszych
- ściek przykrawężnikowy szer. 20 cm

Zał. do pisma
TI.SIL.VI.PR.215-5926/18
z dn. 19.11.2018
P. Rydzoń

Inwestor	Miasto i Gmina Ostrzeszów ul. Zamkowa 31 63-500 Ostrzeszów
2001	Pracownia Projektowa Infrastruktury Drogowej Marcin Kasałka ul. Staroprzygodzka 25, 63-400 Ostrów Wielkopolski tel. 607 335 657, 505 281 941
Numer projektu - 545	AutoCAD Civil 3D - 343-45382590, 390-65304897, 388-46619288

Projekt budowlany (wykonawczy)

Przebudowa ul. Kolejowej w Ostrzeszowie		październik 2018r. 2.0
PLAN SYTUACYJNY		SKALA 1:500
PROJEKTANT	mgr inż. Marcin Kasałka WKP/0305/POOD/11	
ASYSTENCI	inż. Rafał Bober	
	mgr inż. Tomasz Dryjański	

WOJEWÓDZKI URZĄD OCHRONY ZABYTKÓW
W POZNANIU
DELEGATURA W KALISZU

62-800 Kalisz
ul. Juliana Tuwima 10
tel. (62) 767 23 21
tel./fax (62) 757 64 21
http://poznan.wuoz.gov.pl/
e-mail. kalisz.sekretariat@poznan.wuoz.gov. pl

Ka-WN.5183.5959.2.2018

Kalisz dn. 10.12. 2018 r.

Pracownia Projektowa
Infrastruktury Drogowej
Marcin Kasałka
Ul. Staroprzygodzka 25
63-400 Ostrów Wielkopolski

W nawiązaniu do pisma z dnia 29.11.2018 r. (data wpływu 03.12.2018 r.) Wojewódzki Urząd Ochrony Zabytków w Poznaniu, Delegatura w Kaliszu **opiniuje pozytywnie** projekt „Przebudowy ulicy Kolejowej w Ostrzeszowie" – wg projektu mgr inż. Marcina Kasałki.

Wszelkie prace budowlane, a także dotyczące sposobu zagospodarowania terenów wymagają uzgodnienia z konserwatorem zabytków – Kaliską Delegaturą WUOZ w Poznaniu. Ochronie konserwatorskiej na tym terenie podlega przestrzenne rozplanowanie układu miasta utworzonego przez: zespoły budowlane, pojedyncze budynki, układ historycznych podziałów własnościowych i funkcjonalnych, w tym sposób zagospodarowania parceli, linia zabudowy, forma i wygląd zewnętrzny budynków określony skalą, rozmiarami, stylem, konstrukcją, materiałami budowlanymi i wykończeniowymi a także kolorystyką oraz wystrojem elewacji.

W celu otrzymania pozwolenia na prowadzenie robót budowlanych na obszarze układu urbanistycznego konieczne jest złożenie aktualnego i szczegółowo wypełnionego wniosku wraz z załącznikami, spełniającego wymogi Rozporządzenia Ministra Kultury i Dziedzictwa Narodowego z dnia 22 sierpnia 2018 r. (Dz. U. z 2018 r., poz. 1609).

Jeżeli w trakcie prowadzenia robót budowlanych lub ziemnych, zostanie odkryty przedmiot, co do którego istnieje przypuszczenie, iż jest on zabytkiem archeologicznym, Inwestor zobowiązany jest niezwłocznie zgłosić ten fakt do Wojewódzkiego Urzędu Ochrony Zabytków w Poznaniu – Delegatury w Kaliszu.

Wojewódzki Urząd Ochrony Zabytków
w Poznaniu
Kierownik Delegatury w Kaliszu
Beata Maria Matusiak

W załączniku:
Informacja o prywatności

Sprawę prowadzi:
P. Golatowska, tel. 618528003/04 wew. 35

Administratorem Pani/Pana danych jest Wielkopolski Wojewódzki Konserwator Zabytków. Dalsze informacje dotyczące ochrony Pani/Pana danych osobowych znajdują się na stronie WWW pod adresem: http://poznan.wuoz.gov.pl/ochrona-danych-osobowych-0

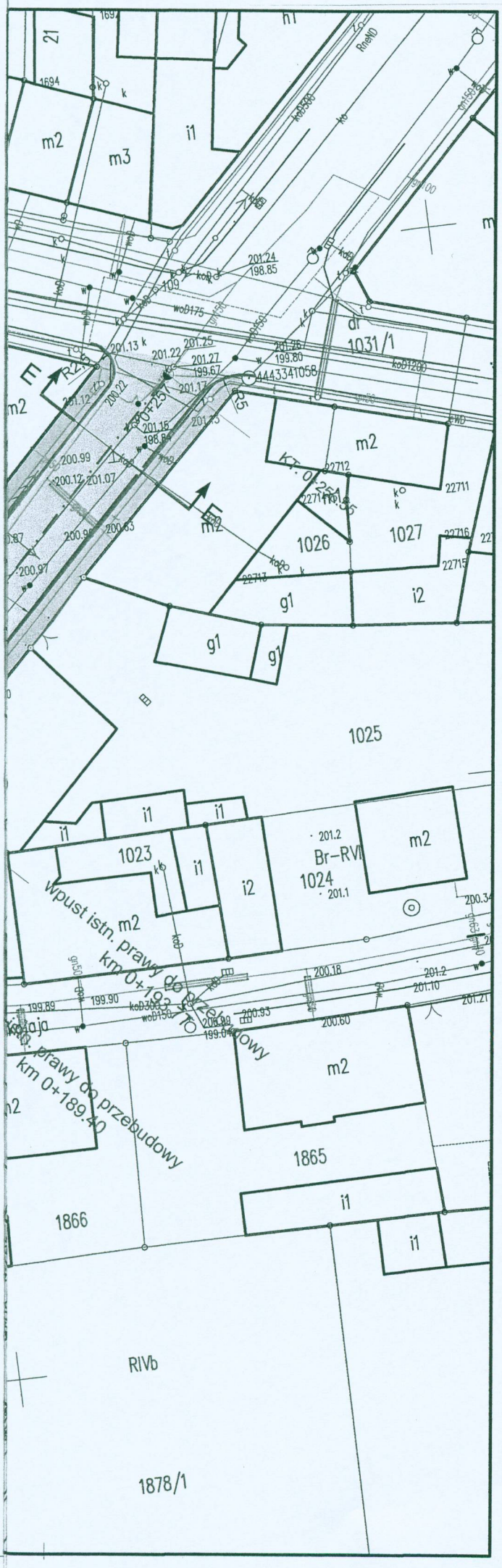

Legenda:

- jezdnia granitowa kostka kamienna
- jezdnia bitumiczna - nowa konstrukcja
- jezdnia bitumiczna - remont nawierzchni
- chodnik betonowa kostka brukowa szara
- chodnik kostka betonowa do przełożenia
- zjazd betonowa kostka brukowa grafitowa
- parking kostka betonowa do przełożenia
- krawężnik betonowy 15x30 cm
- krawężnik betonowy najazdowy 15x22 cm
  wyniesiony +6 cm w obębie jezdni
  wyniesiony +4 cm w obębie zjazdów
  wyniesiony 0 cm w obębie przejścia dla pieszych
- ściek przykrawężnikowy szer. 20 cm

Załącznik do ~~pozwolenia/postanowienia~~/pisma
nr KDWN.5183.5989.2.2018
z dnia 10.12.2018

Wojewódzki Urząd Ochrony Zabytków
w Poznaniu
Kierownik Delegatury w Kaliszu
Beata Maria Matusiak

Inwestor	Miasto i Gmina Ostrzeszów ul. Zamkowa 31 63-500 Ostrzeszów
2001	Pracownia Projektowa Infrastruktury Drogowej Marcin Kasałka ul. Staroprzygodzka 25, 63-400 Ostrów Wielkopolski tel. 607 335 657, 505 281 941
Numer projektu - 545	AutoCAD Civil 3D - 343-45382590, 390-65304897, 388-46619288

Projekt budowlany (wykonawczy)

Przebudowa ul. Kolejowej w Ostrzeszowie		październik 2018r. 2.0
PLAN SYTUACYJNY		SKALA 1:500
PROJEKTANT	mgr inż. Marcin Kasałka WKP/0305/POOD/11	
ASYSTENCI	inż. Rafał Bober	
	mgr inż. Tomasz Dryjański	